型号Model	iER6-500-SR	
种类Type	水平多关节Articulated	
轴数Axes	4	
臂展Arm length	500mm(225mm+275mm)	
动作范围 Motion range	J1	±132°
	J2	±150°
	J3	0-200/300mm
	J4	±360°
负载Load	额定值Rated	2kg
	最大值Max.	6kg

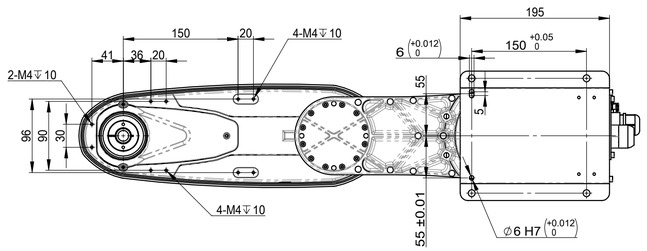

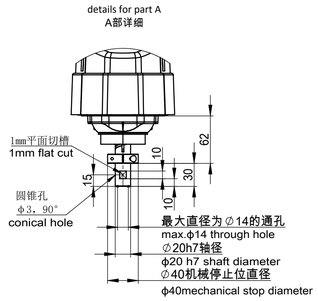

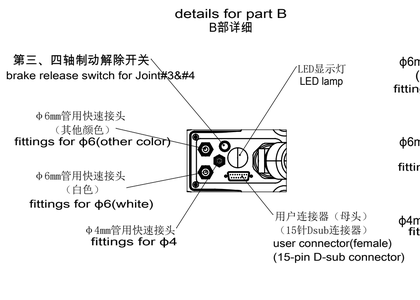

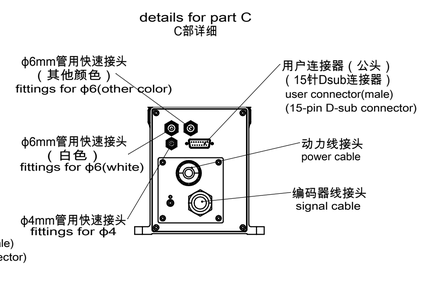

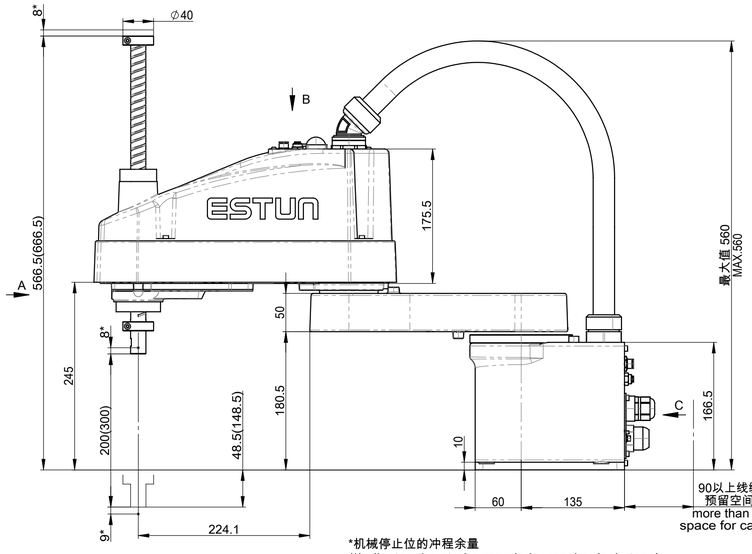

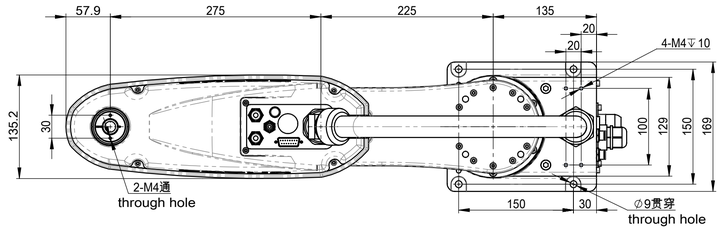

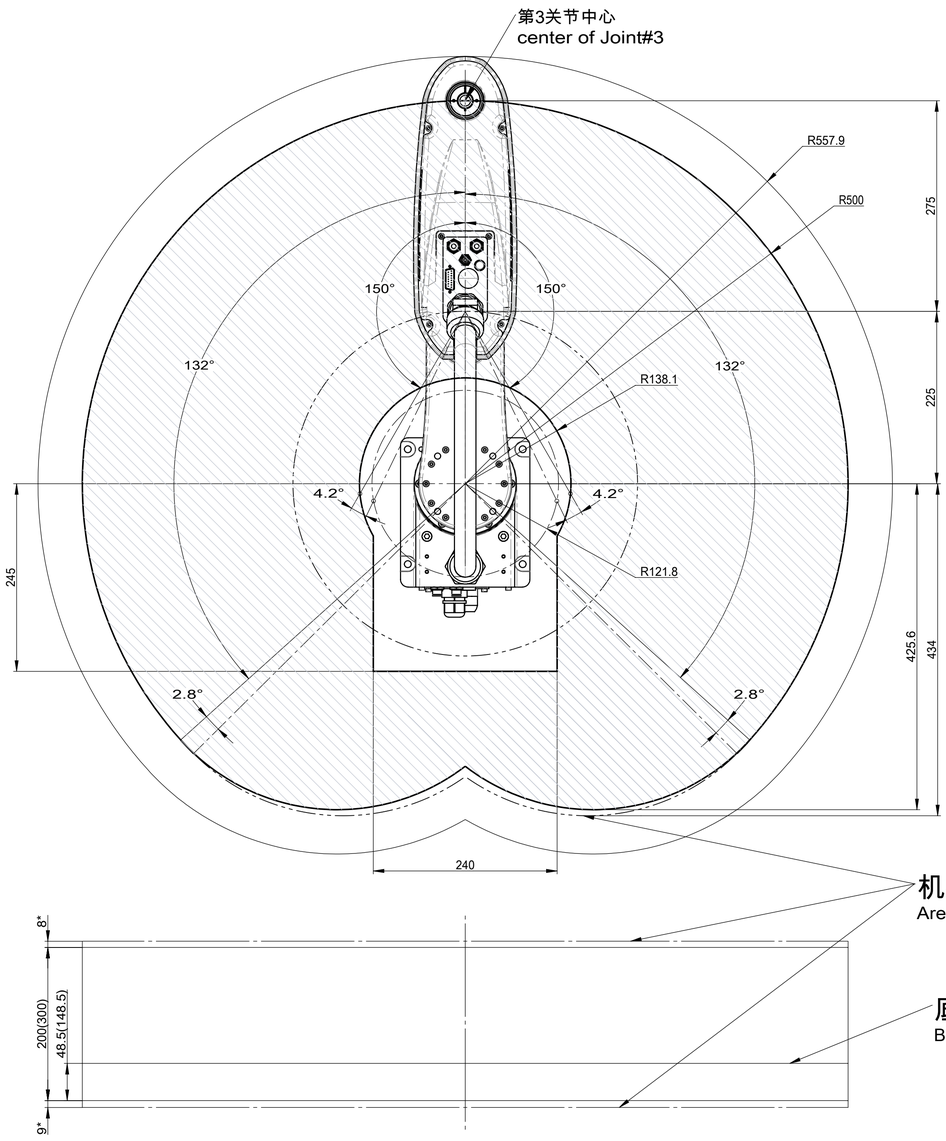

借用件登记
描图
校描
旧底图总号
签字
日期

图幅	比例	南京埃斯顿 机器人工程有限公司
A1	1：4	外形及运动空间包络图
共1页	第1页	iER6-500-SR